Jr. 24位

1/10 SCALE R/C 4WD HIGH PERFORMANCE RACING CAR

TT-02 TYPE-SRX

CHASSIS KIT SHAFT DRIVEN 4WD

SETTING SHEET
セッティングシート
Ver 1.00

氏名 Name	若杉 和樹	日付 Date	7/25(土)	気温 Air temp.	やや暖かい	湿度 Humidity	暖かい
コース Track	TOC特設コース	コースコンディション Track condition	良い			路面温度 Track temp.	

《フロント》 《Front》

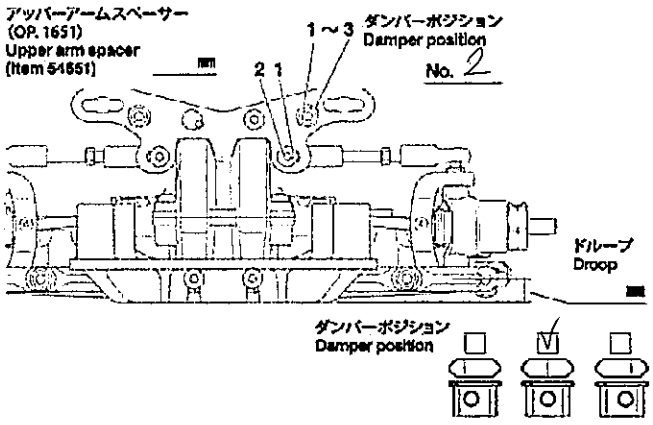

キャスター角 Caster angle	°
キャンバー角 Camber angle	1.5 °
車高 Ground clearance	5 mm
リバウンドストローク Rebound stroke	mm
フロントドライブ Front drive	デフギア
デフオイル Differential oil	50万 # 11.2g
ホイールハブ＋スペーサー Wheel hub + spacer	6 mm

ダンパーオフセット Damper offset	
ダンパーステー Damper stay	説明書通り mm
サスアーム Sus. arm	mm
ダンパータイプ Damper type	TRF
ピストン Piston	3 穴 hole(s)
オイル Oil	#400
スプリング Spring	黄赤
ストローク長 Stroke length	mm

《リヤ》 《Rear》

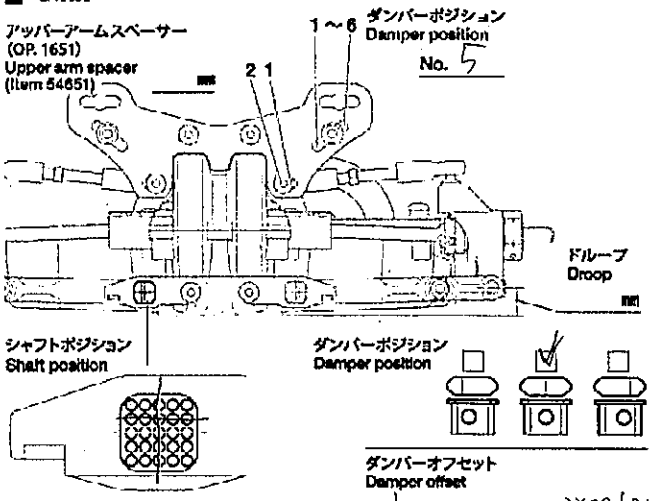

キャンバー角 Camber angle	1.5 °
車高 Ground clearance	5.5 mm
リバウンドストローク Rebound stroke	mm
フロントドライブ Front drive	デフギア
デフオイル Differential oil	3000# 11.2g
ホイールハブ＋スペーサー Wheel hub + spacer	6 mm

ダンパーオフセット Damper offset	
ダンパーステー Damper stay	説明書通り mm
サスアーム Sus. arm	mm
ダンパータイプ Damper type	TRF
ピストン Piston	3 穴 hole(s)
オイル Oil	#450
スプリング Spring	黄色
ストローク長 Stroke length	mm

《トップ》 《Top》

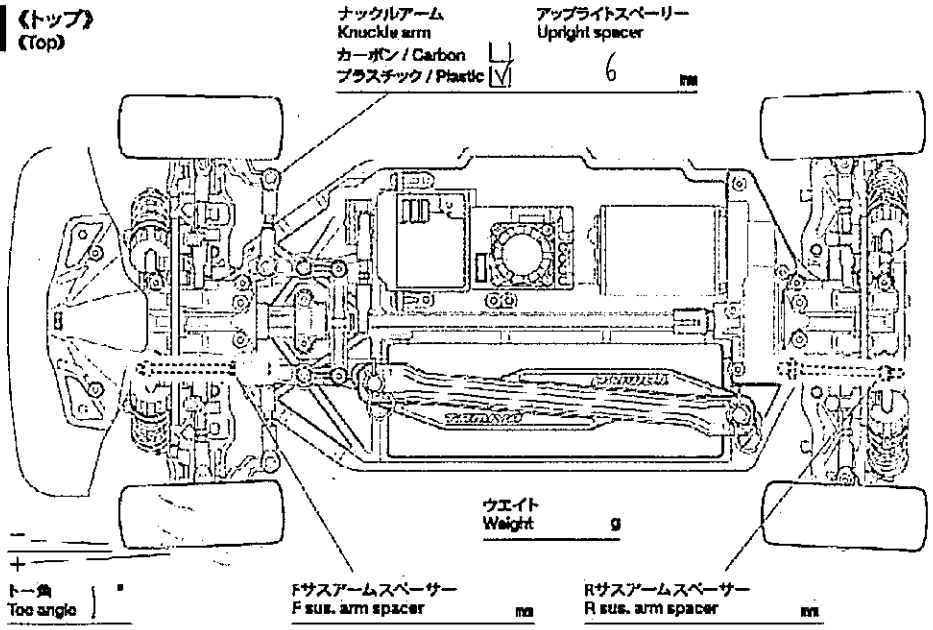

モーター Motor	17.5T
スパーギヤ Spur gear / ピニオンギヤ Pinion gear	70 T / 24 T
バッテリー Battery	リチ
ボディ Body	RZ R&D SPORT 1 g
ウイング Wing	レーシングウイング2 ラウンド
タイヤ Tire	FM M (前後)
ホイール Wheel	5本スポーク
オフセット Offset	0 mm
インナー Tire insert	ミディアム (前後)
ベストラップ Best lap	

メモ Memo 緊張したけど、回答して良かったです。
ワーチャンがんばるぞー!!